Euroflex™ CS 9e

RAPIDE
Pièces Techniques

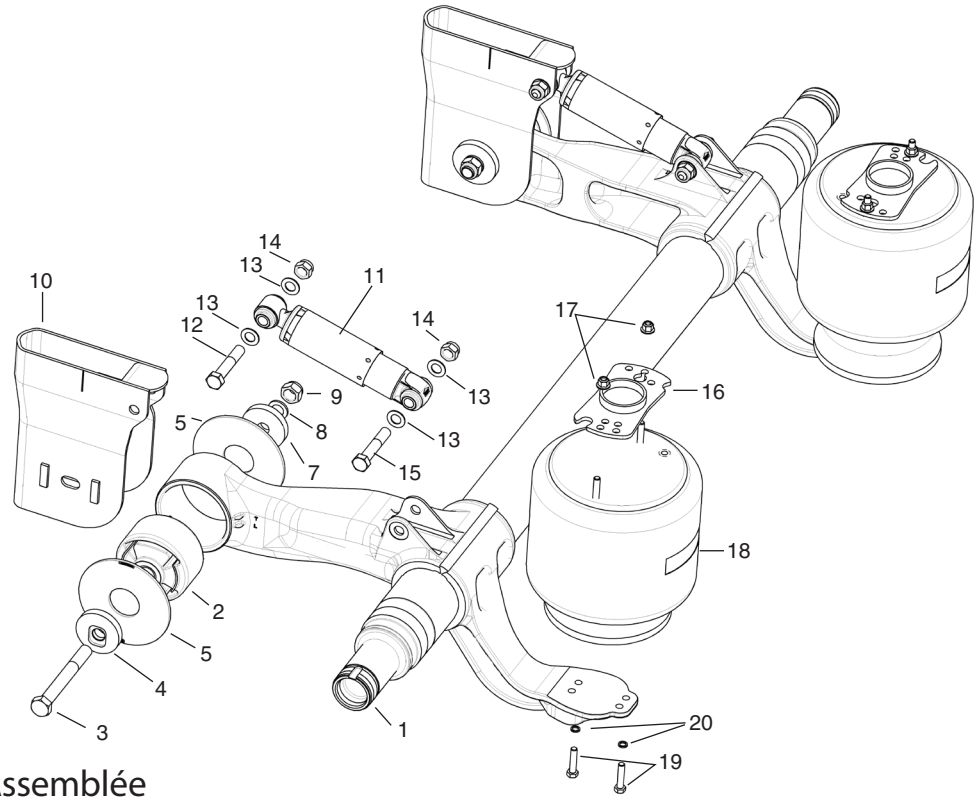

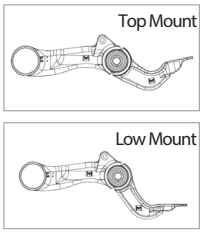

Suspension Assemblée

Description du Kit	Références LOW MOUNT	Références TOP MOUNT	Quantité	Rep. N°
Corps d'essieu	Contacter le service technique avec le numéro de série			1
Kit bague de pivot (Pour un essieu)	**K09001A**	**K09001A**		
Bague de pivot	C44011A		2	2
Axe (M24 x195mm)	C91064A		2	3
Rondelle d'usure	C94034A		4	5
Rondelle (M24)	C94043A		2	8
Ecrou (M24 x 3.0)	C92036A		2	9
Coussin	**C33022A**	**C33022A**	2	18
Kit de fixation coussin (Pour 1/2 essieu)	**K09015A**	**K09015A**		
Ecrou (M12)	C92009A		2	17
Vis (M12 x 55mm)	C91072A		2	19
Rondelle (M12)	C94047A		2	20
Amortisseur	**C32008A**	**C32009A**	2	11
Kit de fixation amortisseur (Pour 1/2 essieu)	**K09013A**	**K09013A**		
Axe (M20 x 110mm)	C91084A		2	12 & 15
Rondelle (M20)	C94053A		4	13
Ecrou (M20 x 2.5)	C92041A		2	14
Rondelle excentrique	**C95023A**	**C95023A**	2	4
Rondelle concentrique	**C95022A**	**C95022A**	2	7
Outil bague de pivot	**K10006A**	**K10006A**	1	Non Représenté
Main gauche (LH)	**voir tableau**	**voir tableau**	1	10
Main droite (RH)	**voir tableau**	**voir tableau**	1	10
Piedestal	**voir tableau**	**voir tableau**	1	16

Main Gauche LH	Main Droite RH	LOW MOUNT Hauteur Route	TOP MOUNT Hauteur Route	Coussin Piedestal	Hauteur de Main
C31022A	C31023A	225-275	325-375	None	250
C31092A	C31047A	275-325	375-425	C34004A	300
C31040A	C31093A	325-375	425-475	C34005A	350
C31041A	C31048A	375-400	475-500	C34003A	375

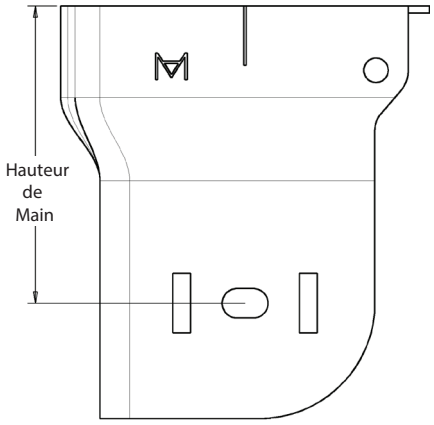

La hauteur est mesurée à partir du centre du trou oblong jusqu'au haut de la main

Ceci s'applique à toutes les mains

Position du coussin	Coussin
En ligne	C33022A
30mm Offset	C33022A