assali
STEFEN
You can load on us

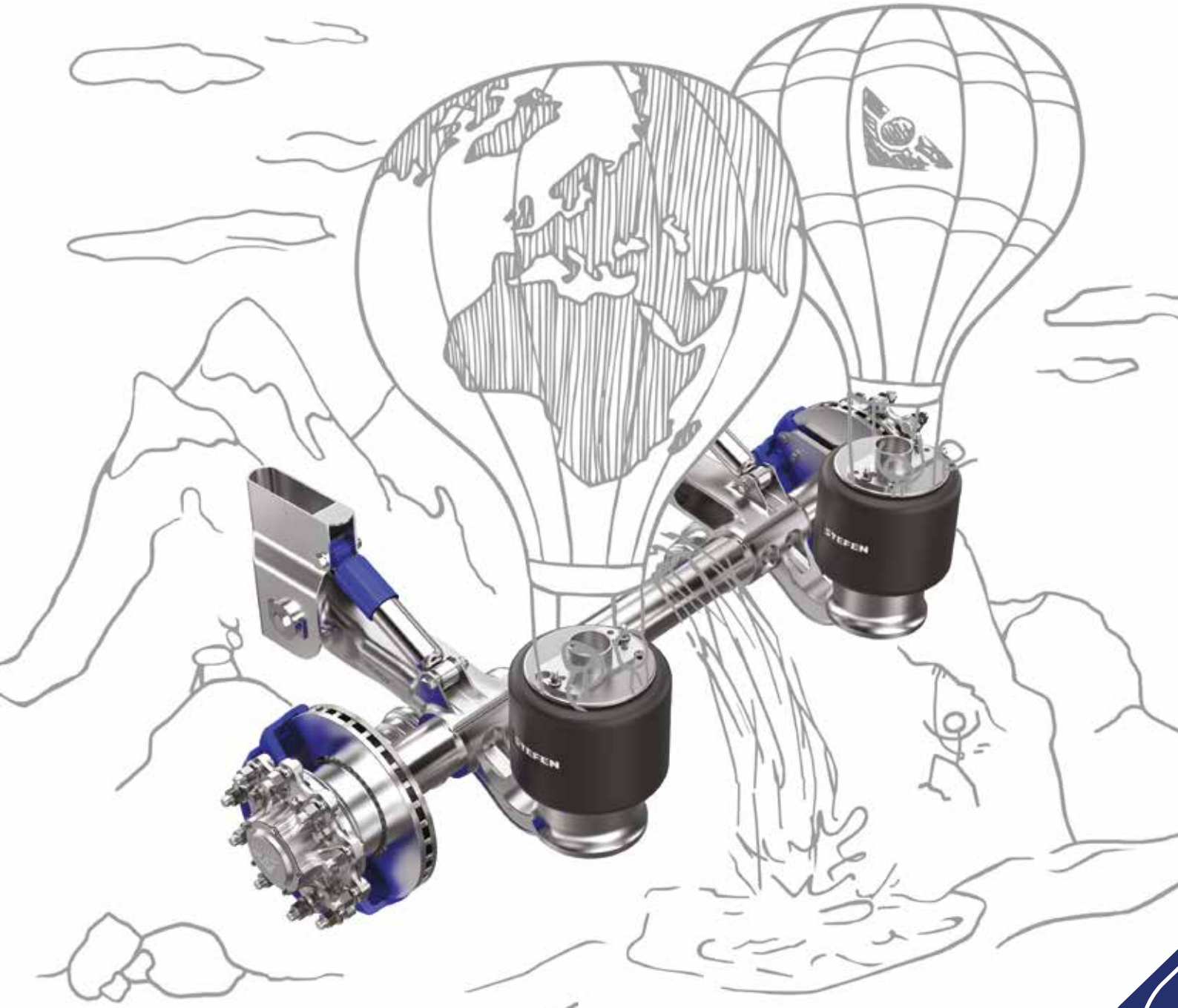

STEFEN-ROR

ESSIEUX ET SUSPENSIONS STANDARDS

Gamme essieux LM

Capacité de charge:	jusqu'à 9,3 tonnes	
Roues:	19,5" et 22,5", monte simple ou jumelée	
Freins:	*Freins à disque:*	R (378 mm)
		K (378 mm)
		P (430 mm)
		J (430 mm)
		J (430 mm)
	Freins à tambour:	Q+ (420 x 180 mm)
		B (350 x 200 mm)

CARACTÉRISTIQUES SPÉCIALES

- Idéal pour les applications 3 x 9 tonnes simples
- Déport 120 disponible en option pour tous les freins à disque
- Faible poids, maintenance optimisée
- Chapeau de moyeu en acier inoxydable avec empreinte de suivi au laser, joint collé en caoutchouc pour une étanchéité optimale du moyeu
- Disponible avec des roulements traditionnels ou à cartouche
- Version allégée sur essieux directeurs et auto suiveurs

Mod. **LMK**

Mod. **LMQ**

Mod. **TAE**

Mod. **TAZ**

Gamme Essieux TA

Capacité de charge: jusqu'à 13,5 tonnes

Roues:	22,5", monte simple ou jumelée	
Freins:	*Freins à disque:*	P (430 mm)
		E (430 mm)
		F (430 mm)
	Freins à tambour:	Q+ (420 x 180 mm)
		Z/ZS (420 x 220 mm)

CARACTÉRISTIQUES SPÉCIALES

- Tous les composants de frein sont entièrement interchangeables avec la gamme d'essieux ROR série TM
- Chapeau de moyeu en acier inoxydable avec empreinte de suivi au laser, joint collé en caoutchouc pour une étanchéité optimale du moyeu
- Disponible en version essieux directeurs et auto suiveurs

Gamme Essieux TM

Capacité de charge: jusqu'à 13,5 tonnes

Roues:	17,5", 19,5" ou 22,5", monte simple ou jumelée	
Freins:	*Freins à disque:*	R (378 mm, roues 19,5" uniquement)
		K (378 mm, roues 19,5" uniquement)
	Freins à tambour:	Q+ (420 x 180 mm)
		Z/ZS (420 x 220 mm)
		B/BH (350 x 200 mm)
		AC/AS (310 x 190 mm)
		S/SC (310 x 160 mm)

CARACTÉRISTIQUES SPÉCIALES

- Option moyeu déporté disponible
- Option moyeu à bain d'huile possible
- L'essieu le plus testé et le plus connu du marché
- Disponible en version essieux directeurs et auto suiveurs

Mod. **TMK**

Mod. **TMA**

CARACTÉRISTIQUES SPÉCIALES

- Suspension intégrée alliant légèreté et stabilité. Aucune de ses parties n'est sujette au mouvement. C'est l'expression idéale de l'intégration parfaite du corps d'essieu et de la suspension
- Il assure une rigidité optimale au roulement et un confort de conduite idéal
- Convient aux applications sur route et hors route, en particulier pour les remorques à centre de gravité élevé
- Option bras arrière inversés
- Programme d'entretien modéré
- Comme toutes nos suspensions, elle peut être montée sur toutes les séries d'essieux
- Disponible sur les essieux auto-suiveurs

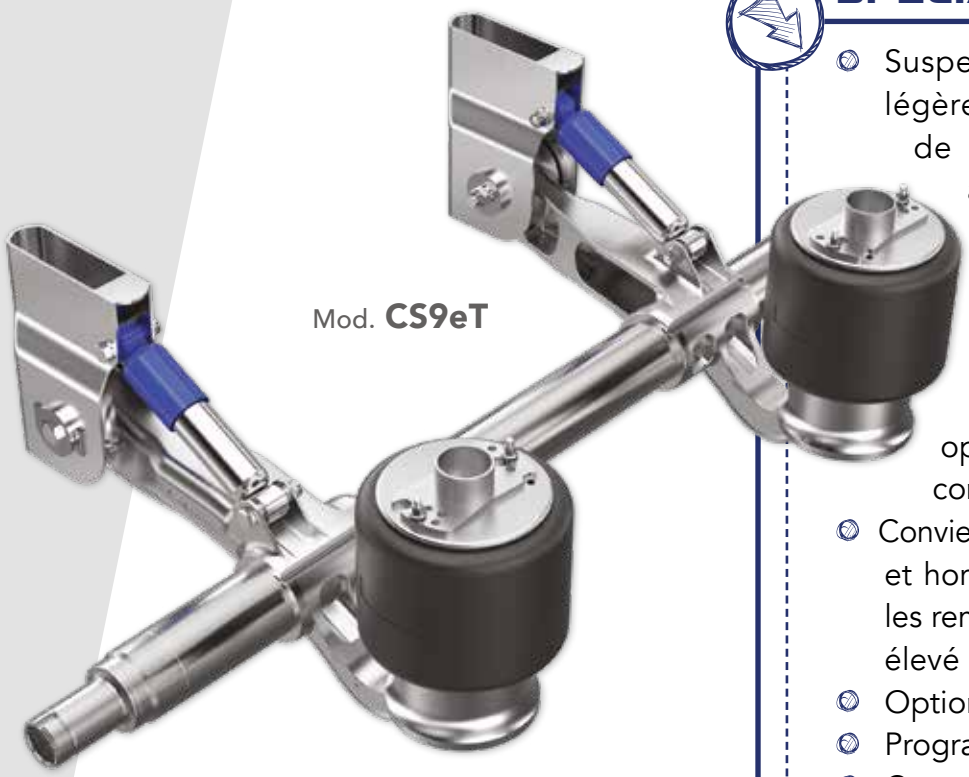

Mod. **CS9eT**

Suspensions CS

Type: Suspension pneumatique

Capacité de charge: 9 ou 10,5 tonnes

Hauteur Route: 225-500 mm

Mod. **CS9iT**

Mod. **NB**

Suspensions NB

Type:	Suspension pneumatique
Capacité de charge:	9 tonnes
Hauteur Route:	225-550 mm

CARACTÉRISTIQUES SPÉCIALES

- Suspension mono lame
- Disponible dans de nombreuses configurations de lame (surélevée, surbaissée, coudée et droite)
- Bonnes performances sur tout type de terrain et d'application
- Livrée en kit ou assemblée

Mod. **SMT**

Suspensions SMT

Type:	Suspension mécanique
Capacité de charge:	9-13 tonnes
Hauteur Route:	150-400 mm

CARACTÉRISTIQUES SPÉCIALES

- Modulable et flexible
- Installation simple
- Disponible en versions multi-lames ou paraboliques
- Options surélevée ou surbaissées disponibles
- Les balanciers et les bras de torsion comportent deux douilles coniques offrant une durabilité élevée et un entretien minimal
- Dessin des mains de suspension court afin de réduire les efforts de torsion à la semi-remorque – en particulier dans les virages
- Les bras de traction de longueur commune peuvent être installés à l'avant et à l'arrière pour les écarts standard, en raison de la conception du support de balancier
- Fournie en kit ou assemblée et disponible avec différents empattements
- Disponible pour les essieux auto-suiveurs

Mod. **SM**

Suspensions SM

Type:	Suspension mécanique
Capacité de charge:	14-16 tonnes
Hauteur Route:	485 mm

CARACTÉRISTIQUES SPÉCIALES

- Spécialement conçue pour les applications extrêmement lourdes
- Uniquement disponible en version multi-lames
- Mains de suspension entièrement mécano-soudées
- Douille en métal
- Pièces d'usure facilement remplaçables

assali STEFEN

ASSALI STEFEN S.r.l.

Via Marco Biagi, 21/23
37050 Vallese di Oppeano
Verona - Italy

T. +39 045 873 16 00
info@assalistefen.com
www.assalistefen.com